HT SERIES

Емкости криогенные горизонтальные для сжиженных атмосферных газов и СПГ

3 000 - 60 000 литров
18, 22 и 37 бар

Криогенные емкости серии HT спроектированы в соответствии с требованиями безопасности для простой и экономически эффективной эксплуатации. Они имеют стандартные характеристики, а также включают предварительно разработанные опции, которые непременно смогут удовлетворить любые ваши требования.

Криогенные емкости серии HT представляют собой стационарные горизонтальные резервуары с перлито-вакуумной изоляцией для длительного хранения криогенных сжиженных газов под давлением.

- изготовлены в соответствии с требованиями EN 13458 и Директивы 014/68/EU
- модульная обвязка (например, трубы системы заполнения)
- дизайн опор
- удобный подъем и низкая стоимость монтажных работ с помощью одного крана

Преимущества горизонтальной конструкции

- низкий профиль, чтобы удовлетворить возможные ограничения по высоте
- устраняет влияние сейсмических и метеорологических факторов на работоспособность системы

Емкости HT доступны вместимостью от 3 000 до 60 000 литров и давлением 18, 22 и 37 бар.

- внутренний сосуд и трубопроводы из нержавеющей стали
- конструкция трубопроводов предусматривает удобный доступ ко всем рабочим регулирующим клапанам с соединительными трубами из нержавеющей стали, чтобы свести к минимуму количество соединений, снизить объемы обслуживания и себестоимость оборудования.
- шаровые краны с крышкой на болтах и корпусом из нержавеющей стали
- легкодоступные предохранительные клапаны с выпускными каналами, направленными в сторону от рабочей зоны
- высокоэффективная система безопасности с двумя предохранительными клапанами и разрывными мембранами, поставляется в стандартной комплектации
- прочное экологически чистое покрытие в соответствии с требованиями промышленных стандартов





Chart Vacuum Technology®
Поддерживает эффективную систему изоляции для защиты дорогостоящих газов от суровых условий окружающей среды, способствует меньшему подъему давления и меньшим потерям, обеспечивая тем самым более эффективное использование газов. Благодаря разработке вакуумной технологии Chart®, компания Chart признана во всем мире как ведущий поставщик криогенного оборудования.

КриоГазСервис
Москва, ул. Горбунова, д. 2, стр. 3
+7 (495) 269-1277 | info@cryogasservice.ru | www.cryogasservice.ru

CHART®
Innovation. Experience. Performance.

HT SERIES

3 000 - 60 000 литров
18, 22 и 37 бар

Емкости криогенные горизонтальные для сжиженных атмосферных газов и СПГ

Технические характеристики

Модель	Общий объем	Полезный объем 95% заполнение	Наружный диаметр и ширина	Жид. азот 95% заполнение	Жид. кислород 95% заполнение	Жид. аргон 95% заполнение	Жид. CO_2 95% заполнение	Жид. N_2O 95% заполнение	Вес пустого 18 бар	Вес пустого 22 бара	Вес пустого 37 бар	Высота H	Длина L
HT	[литры]	[литры]	[мм]	[кг]	[кг]	[кг]	[кг]	[кг]	[кг]	[кг]	[кг]	[мм]	[мм]
HT 3	3 420	3 249	1 800	2 630	3 720	4 570	3 600	3 440	3 090	3 200	3 630	2 060	3 288
HT 6	6 150	5 843	1 800	4 730	6 680	8 220	6 460	6 170	4 430	4 600	5 260	2 060	5 119
HT 9	8 870	8 427	1 800	6 810	9 630	11 850	9 320	8 900	5 860	6 090	6 980	2 060	6 950
HT 11	10 810	10 270	2 100	8 300	11 730	14 440	11 360	10 850	6 390	6 670	7 770	2 360	5 729
HT 16	15 530	14 754	2 100	11 930	16 850	20 740	16 310	15 580	8 260	8 640	10 130	2 360	7 730
HT 21	20 250	19 238	2 100	15 550	21 970	27 040	21 270	20 320	10 110	10 590	12 470	2 360	9 731
HT 25	24 970	23 722	2 100	19 170	27 090	33 350	26 230	25 050	12 100	12 680	14 950	2 360	11 732
HT 20	20 130	19 124	2 500	15 460	21 840	26 880	21 140	20 200	11 710	12 210	14 440	2 760	7 384
HT 26	26 110	24 805	2 500	20 050	28 330	34 870	27 420	26 200	14 150	14 790	17 580	2 760	9 215
HT 31	32 080	30 476	2 500	24 630	34 810	42 840	33 690	32 190	16 590	17 350	20 730	2 760	11 045
HT 37	38 060	36 157	2 500	29 220	41 300	50 820	39 970	38 190	18 980	19 880	23 820	2 760	12 876
HT 43	44 030	41 829	2 500	33 800	47 770	58 790	46 240	44 180	21 420	22 450	26 970	2 760	14 707
HT 32	32 290	30 676	3 000	24 790	35 040	43 120	33 910	32 400	15 750	16 490	20 190	3 260	7 662
HT 41	41 630	39 549	3 000	31 960	45 170	55 590	43 720	41 770	18 830	19 780	24 380	3 260	9 493
HT 50	50 960	48 412	3 000	39 120	55 290	68 050	53 520	51 130	22 000	23 140	28 630	3 260	11 323
HT 60	60 300	57 285	3 000	46 290	65 420	80 520	63 330	60 500	25 150	26 490	32 870	3 260	13 154

Основные размеры

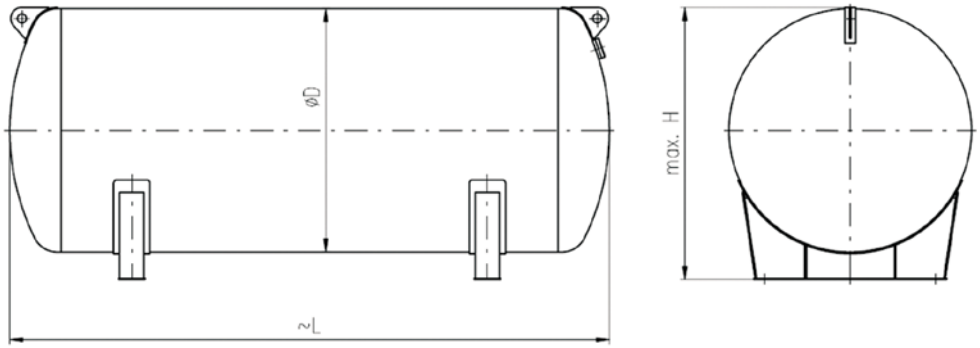

Номенклатура*

A1	Наполнительный штуцер
V1	Нижний наполнительный клапан
V2	Верхний наполнительный клапан
V28	Клапан, сливная линия
LFD	Выпуск жидкого продукта (HT3-HT9)
LI	Индикатор уровня
PBU	Испаритель подъема давления
PI	Индикатор давления
RG1	Клапан регулировки давления/ экономайзер
S1	Предохранительные клапаны, внутренний сосуд
S2	Вакуумный предохранительный клапан
V3	Запорный клапан, нижнее заполнение
V4	Запорный клапан, верхнее заполнение
V5	Клапан, пароотвод, выход газа
V6	Клапан, пробный кран
V9	Клапан, внешний испаритель
V12	Вакуум-насос, откачивание
V14	Клапан, предохранительный
V22.1	Клапан, выпуск жидкости (HT11-HT60)
V50	Клапан, индикатор уровня, паровая фаза
V51	Клапан, индикатор уровня, жидкая фаза
V52	Клапан, индикатор уровня, уравнивание

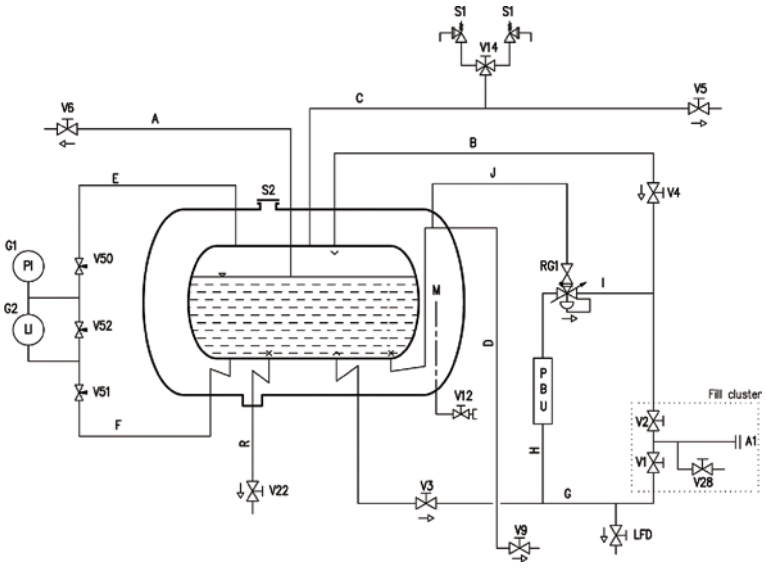

*типовая стандартная модель - показаны не все опции

КриоГазСервис
Москва, ул. Горбунова, д. 2, стр. 3
+7 (495) 269-1277 | info@cryogasservice.ru | www.cryogasservice.ru

CHART
Innovation. Experience. Performance.